Machine Translated by Google

Scarlett OctoPre

Gebruikershandleiding

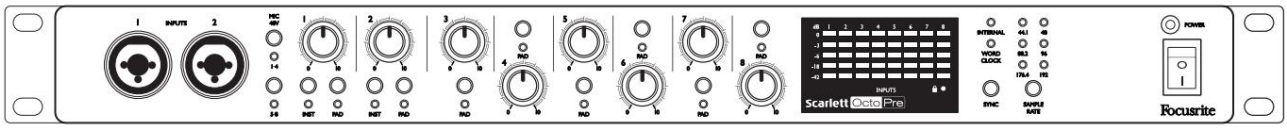

Focusrite®

www.focusrite.com

Versie 1.0

Machine Translated by Google

Gelieve te lezen:

Bedankt voor het downloaden van deze gebruikershandleiding.

We hebben machinevertaling gebruikt om ervoor te zorgen dat we een gebruikershandleiding in uw taal beschikbaar hebben. Onze excuses voor eventuele fouten.

Als u liever een Engelse versie van deze gebruikershandleiding ziet om uw eigen vertaaltool te gebruiken, kunt u die vinden op onze downloadpagina:

downloads.focusrite.com

downloads.novationmusic.com

Machine Translated by Google

INHOUDSOPGAVE

OVERZICHT 3

Inleiding 3

Functies 3

Inhoud van de doos. 4

Hardwarefuncties 5

Voorpaneel 5

Achter paneel 6

DE SCARLETT OCTOPRE GEBRUIKEN. 7

Combo-ingangen. 7

Fantoomvoeding. 7

Voorversterker versterking. 7

Pad schakelaar. 7

Lijnuitgangen. 8

LED-meting. 8

Digitale uitgangen. 8

Digitale synchronisatie. 9

Scarlett OctoPre als klokbronmaster via ADAT. 9

Scarlett OctoPre als Clock Source Master via wordclock. 9

Scarlett OctoPre als klokbronslave via wordclock. 9

VOORBEELD OPSTELLINGEN 10

1.Scarlett OctoPre met audio-interface: OctoPre als klokbron Master. 10

2.Scarlett OctoPre met audio-interface: audio-interface als klokbron Master. 10

3. Scarlett OctoPre met audio-interface - SMUX-II- en SMUX-IV-modi. 11

4.Scarlett OctoPre met analoog mengpaneel. 11

5.Scarlett OctoPre met analoog mengpaneel en digitale opname/back-up. 12

SCARLETT OCTOPRE TECHNISCHE SPECIFICATIES 13

Prestatie specificaties 13

Fysische en elektrische kenmerken. 14

PROBLEEMOPLOSSEN 15

AUTEURSRECHT EN JURIDISCHE MEDEDELINGEN 15

Machine Translated by Google

OVERZICHT

Invoering

Dank u voor de aanschaf van een Scarlett OctoPre, een achtkanaals microfoonvoorversterker met hoogwaardige analoge voorversterkers van Focusrite.

De Scarlett OctoPre bestaat uit acht natuurlijk klinkende, ruisarme voorversterkers met veel gain; acht lijningangen en twee instrumentingangen met hoge hoofdruimte, gekoppeld aan hoogwaardige digitale conversie naar ADAT-formaat. Je kunt nu je studio-opstelling of live-opstelling uitbreiden door Focusrite-kwaliteitsmicrofoonvoorversterkers en conversie naar elke interface met ADAT I/O toe te voegen.

De Scarlett OctoPre heeft zowel digitale als analoge uitgangen: naast dubbele ADAT optische poorten biedt hij ook een gebalanceerde lijnuitgang van elk kanaal, zodat je hem rechtstreeks op elk analoog apparaat kunt aansluiten.

Deze gebruikershandleiding biedt een gedetailleerde uitleg van de hardware om u te helpen een grondig begrip te krijgen van de operationele functies van het product. We raden u aan de tijd te nemen om de Gids door te lezen, of u nu nieuw bent in professionele audio of een meer ervaren gebruiker, zodat u volledig op de hoogte bent van alle mogelijkheden die de Scarlett OctoPre te bieden heeft.

Als de secties met de gebruikershandleiding niet de informatie bieden die u nodig hebt, raadpleeg dan https://support.focusrite.com, die een uitgebreide verzameling antwoorden op veelvoorkomende vragen over technische ondersteuning bevat.

Functies

De Scarlett OctoPre is een achtkanaals voorversterker voor gebruik met microfoon-, lijn- en instrumentingangssignalen. Het zet de ingangen om in meerkanaals 24-bits digitale audio met samplefrequenties tot 192 kHz. De digitale uitgangen zijn in ADAT-formaat op optische TOSLINK-connectoren, die gemakkelijk kunnen worden gerouteerd naar ADAT-ingangen op uw studio-opnamesysteem, of een andere ADAT-uitgeruste interface met behulp van optische kabels. De Scarlett OctoPre kan acht audiokanalen verzenden met samplefrequenties van 44,1, 48, 88,2 of 96 kHz, of vier kanalen met 176,4 of 192 kHz, uiteraard op voorwaarde dat de ontvangende interface hetzelfde aantal kanalen kan verwerken op de gebruikte samplefrequentie.

De Scarlett OctoPre is een ideale "uitbreidingseenheid" om tot acht extra ingangen toe te voegen aan elke audio-interface met ADAT I/O.

De Scarlett OctoPre kan eenvoudig worden gesynchroniseerd met andere digitale audioapparatuur in uw studio, hetzij als slaaf van een extern wordclocksignaal, of door zelf als masterclockbron te fungeren.

Machine Translated by Google

Inhoud van de doos

Samen met uw Scarlett OctoPre moet u beschikken over:

• AC-netsnoer met IEC-connector • 4 x

zelfklevende voetjes – aan de onderkant van het apparaat plakken voor gebruik op een tafel

Gedrukt op de binnenkant van de doos:

• Handleiding Aan de slag •

Bundelcode voor online productregistratie*

*Na registratie heeft u toegang tot downloads en licenties voor de volgende software:

Softube Time and Tone-bundel

Focusrite Red 2 en Red 3 plug-in suite

Machine Translated by Google

Hardwarefuncties

Voorpaneel

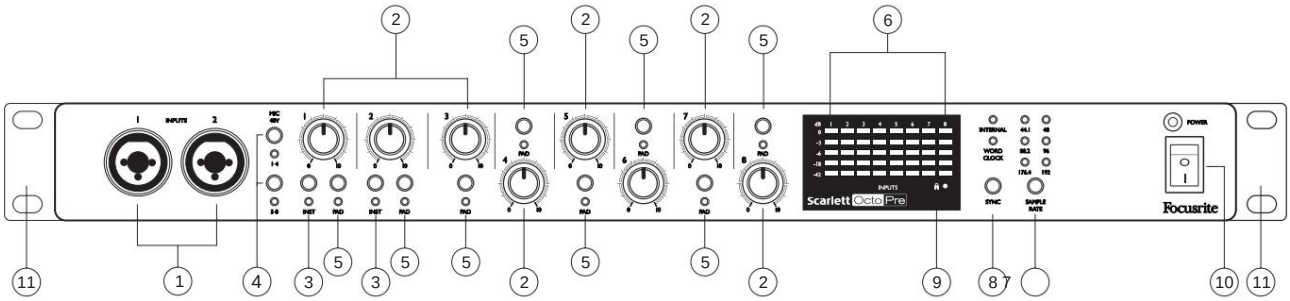

Alle bedieningselementen en meting voor alle acht kanalen bevinden zich op het voorpaneel.

1. **INGANGEN 1** tot **2** – 2 x "Combo XLR"-ingangen voor kanalen 1 en 2 - sluit microfoons of lijnniveausignalen aan via XLR- of ¼"-aansluitingen: ofwel TRS (gebalanceerd) of TS (ongebalanceerd) jackpluggen kunnen worden gebruikt voor instrumenten of lijnniveausignalen. Merk op dat de ingangen voor kanalen 3 tot 8 zich op het achterpaneel [12] bevinden.

2. Regelaars voor ingangsversterking **1** tot **8** - acht draaiknoppen: pas de ingangsversterking aan voor de signalen in respectievelijk kanalen 1 tot 8.

3. **INST** – twee vergrendelende schakelaars die ingangen 1 en 2 in de “instrument”-modus zetten. Als INST is geselecteerd, worden het versterkingsbereik en de ingangsimpedantie gewijzigd (ten opzichte van LINE) en wordt de ingang ongebalanceerd gemaakt. Dit optimaliseert het voor de directe aansluiting van instrumenten via een 2-polige (TS) jackplug. Als INST uit staat, zijn de ingangen geschikt voor het aansluiten van lijnniveausignalen. Lijnniveausignalen kunnen ofwel in gebalanceerde vorm worden aangesloten via een 3-polige (TRS) aansluiting of ongebalanceerd, via een 2-polige (TS) aansluiting. Elke schakelaar heeft een aangrenzende groene LED om de selectie te bevestigen.

4. **MIC 48V (1-4** & **5-8)** – twee vergrendelende schakelaars, die elk 48 V fantoomvoeding inschakelen op de XLR-contacten van vier ingangen: respectievelijk kanalen 1 tot 4 en 5 tot 8. Elke schakelaar heeft een bijbehorende rode LED die aangeeft dat fantoomvoeding is geselecteerd.

5. **PAD** – een vergrendelingsschakelaar voor elk kanaal, waardoor de kanaalversterking met 8 dB wordt verminderd indien geselecteerd. Een rode LED naast elke schakelaar bevestigt de PAD-selectie.

6. Niveaumeters voor ingangssignaal: acht LED-meters, één per kanaal. Deze tonen het signaalniveau in elk kanaal na de ingangsversterkingsregeling, zodat u kunt zien welk niveau naar de uitgang wordt gestuurd.

7. **SAMPLE RATE** – een zachte schakelaar die door de zes beschikbare samplefrequentie-instellingen stapt, waarbij de huidige snelheid wordt aangegeven door een van de aangrenzende groene LED's. De gebruikte samplefrequentie wordt in het geheugen opgeslagen, zodat deze behouden blijft wanneer het apparaat wordt uitgeschakeld.

8. **SYNC** – een zachte schakelaar die de digitale synchronisatiebron selecteert voor de Scarlett OctoPre (interne of Word Clock), waarbij de geselecteerde bron wordt aangegeven door een van de aangrenzende rode LED's. De gebruikte bron wordt in het geheugen opgeslagen, zodat deze behouden blijft wanneer het apparaat wordt uitgeschakeld.

9. 🔒 – een groene LED "Vergrendeld" die oplicht wanneer het apparaat is vergrendeld met de beschikbare synchronisatie bron, wat aangeeft dat het klaar is voor gebruik.

10. **POWER** – Wisselstroomschakelaar en groene LED.

11. Rack-oren voor montage van de Scarlett OctoPre in een standaard 19-inch apparatuurrek.

Machine Translated by Google

Achter paneel

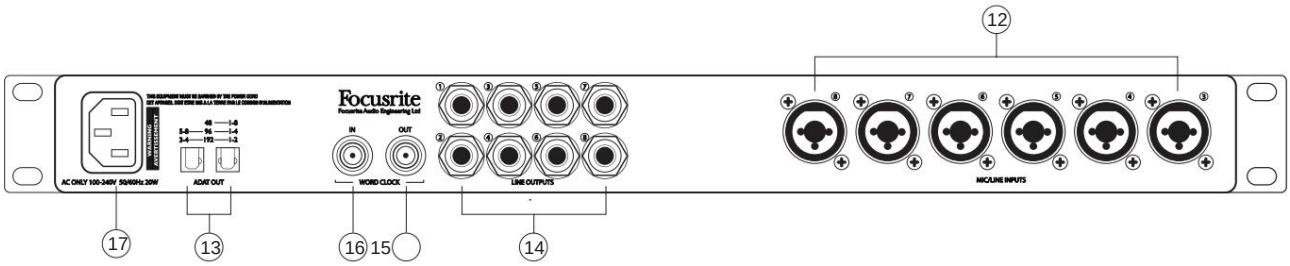

De rest van de in- en uitgangen van de Scarlett OctoPre bevinden zich op het achterpaneel.

12. **INGANGEN 3** tot **8** – 6 x “Combo XLR”-connectoren; merk op dat de ingangen voor kanalen 3 tot 8 geen INST-modus hebben, maar verder identiek zijn aan die voor kanalen 1 en 2.

13. **ADAT OUT** – twee TOSLINK-connectoren die de digitale uitgangen van het apparaat leveren. Het gebruik van de twee connectoren is als volgt afhankelijk van de samplefrequentie:

Sample Rate	**OUTPUT 1** (RH-poort*)	**OUTPUT 2** (LH-poort*)
44,1/48 kHz	Kanalen 1 tot 8	Kanalen 1 tot 8
88,2/96 kHz	Kanalen 1 tot 4	Kanalen 5 tot 8
176,4/192 kHz	Kanalen 1 & 2	Kanalen 3 & 4

* Zoals gezien kijkend naar het achterpaneel

14. **LIJNUITGANGEN 1** tot **8** – acht gebalanceerde analoge lijnuitgangen op ¼” 3-polige (TRS) jack-aansluitingen. Deze connectoren zijn altijd actief en dragen de uitgangen van de kanalen 1 tot 8, waardoor de Scarlett OctoPre kan worden gebruikt als een stand-alone, hoogwaardige 8-kanaals analoge microfoonvoorversterker.

15. **WORD CLOCK OUT** – een BNC-connector die het woordkloksignaal van de Scarlett OctoPre draagt; dit kan worden gebruikt om andere digitale audioapparatuur die deel uitmaakt van het opnamesysteem te synchroniseren. De bron van de synchronisatie van de sampleklok wordt geselecteerd door de SYNC-schakelaar [8].

16. **WORD CLOCK IN** – een BNC-connector voor de aansluiting van een extern wordclock-signaal; selecteer door **SYNC** op WORD in te stellen. Gebruik deze ingang als u een master-referentieklok heeft die synchronisatie biedt voor alle digitale audioapparaten in uw studio.

17. Wisselstroomnet – standaard IEC-contactdoos. De Scarlett OctoPre is uitgerust met een "universele" voeding en werkt op elke AC-netspanning van 100 tot 240 V, op 50 of 60 Hz.

Machine Translated by Google

DE SCARLETT OCTOPRE GEBRUIKEN

Combo-ingangen

Alle acht analoge ingangen gebruiken "Combo XLR"-connectoren. Deze zijn geschikt voor mannelijke XLR-connectoren, TS (ongebalanceerde) ¼”-aansluitingen of TRS (gebalanceerde) ¼”-aansluitingen.

Wanneer een XLR-connector wordt gebruikt, configureert de voorversterker automatisch versterking en impedantie om signalen op microfoonniveau te ontvangen. Als een ¼”-connector wordt gebruikt, is de voorversterker ingesteld om gebalanceerde of ongebalanceerde lijnniveausignalen te accepteren. Wanneer de INST-modus is geselecteerd (op kanaal 1 of 2), wordt de ¼”-ingang opnieuw geconfigureerd om te optimaliseren voor een ongebalanceerd signaal met hoge impedantie.

fantoomvoeding

De twee **48V** -schakelaars passen 48V-fantoomvoeding toe op respectievelijk microfooningangen 1 tot 4 en 5 tot 8. Fantoomvoeding is vereist voor de meeste condensatormicrofoons (condensator). Fantoomvoeding wordt alleen toegepast op de XLR-contacten van de Combo-connectoren: dus als een groep van vier ingangen wordt gebruikt voor zowel microfoon- als lijn (of instrument) signalen, wordt fantoomvoeding alleen toegepast op de microfoons.

Dynamische microfoons hebben geen fantoomvoeding nodig, maar de meeste zullen normaal werken met meegeleverde fantoomvoeding. Passieve lintmicrofoons hebben geen fantoomvoeding nodig en kunnen beschadigd raken als ze worden geleverd met fantoomvoeding.

Als u niet zeker bent van een microfoon, gebruik dan GEEN fantoomvoeding zonder eerst de specificaties van de fabrikant te controleren.

Voorversterker versterking

De versterking van elk kanaal moet worden aangepast aan het inkomende niveau; luidere bronnen hebben minder versterking nodig dan stillere. Gebruik altijd de LED-meters om het signaalniveau op elk kanaal te controleren.

Begin met de versterkingsregeling op minimum ingesteld. Speel (of zing) op het luidste niveau dat tijdens het nummer waarschijnlijk wordt bereikt, en verhoog geleidelijk de versterking totdat de meter oranje aangeeft (-3 dB). Verlaag dan de gain met een paar dB. Dit moet ervoor zorgen dat het signaalniveau waarschijnlijk nooit rood (0 dB) bereikt en de A-naar-D-converter overbelast, wat tot vervorming zou leiden.

Pad-schakelaar

Elk kanaal van de Scarlett OctoPre is uitgerust met een schakelbare 8 dB **PAD.** Het selecteren van PAD vergroot de hoofdruimte van de ingangstrap en moet worden gebruikt om microfoon- of lijnniveausignalen te verminderen die 'te heet' zijn. Het is niet bedoeld voor gebruik met de instrumentingangen in kanaal 1 of 2. De bijbehorende rode LED gaat branden wanneer PAD is geselecteerd.

Machine Translated by Google

Lijnuitgangen

Door de lijnuitgangen van de Scarlett OctoPre aan te sluiten op de analoge lijningangen van een mengpaneel (of een ander apparaat), kan het apparaat worden gebruikt als een puur analoge, 8-kanaals microfoonvoorversterker.

De lijnuitgangen zijn gebalanceerd: gebruik voor een gebalanceerde verbinding ¼" 3-polige (TRS) jacks, of ¼" 2-polige (TS) jacks voor een ongebalanceerde aansluiting.

Het maximale uitgangssignaalniveau is +16 dBu (gebalanceerd) of +10 dBu (ongebalanceerd).

LED-meting

De acht vijf-segments LED-meters tonen het niveau van het signaal aan de ingang van de analoog-naar-digitaal-omzetters - dwz na zowel de voorversterker- als de compressortrappen.

De segmenten lichten op bij de volgende signaalniveaus: -42 dBFS, -18 dBFS, -6 dBFS (groen), -3 dBFS (geel) en 0 dBFS (rood).

Wanneer u de digitale ADAT-uitgangen gebruikt, moet u ervoor zorgen dat de kanaalversterkingsinstellingen (met of zonder PAD geselecteerd, indien nodig) zodanig zijn dat het signaalniveau nooit 0 dBFS bereikt - dwz de rode LED mag nooit oplichten.

Digitale uitgangen

Gebruik de **ADAT OUT** optische poort(en) [13] om de Scarlett OctoPre aan te sluiten op de ADAT-ingang(en) van een audioapparaat met behulp van TOSLINK optische kabel(s).

De rechterpoort (gezien vanaf de achterkant van het apparaat) kan via een enkele optische kabel acht audiokanalen met een samplefrequentie van 44,1 kHz of 48 kHz verzenden.

Bij een samplefrequentie van 88,2 kHz of 96 kHz kan elke poort vier audiokanalen verzenden. De rechterpoort draagt de kanalen 1 tot 4, de linkerpoort draagt de kanalen 5 tot 8; er zijn dus twee TOSLINK-kabels nodig om alle acht kanalen te verzenden.

Bij een samplefrequentie van 176,4 kHz of 192 kHz kan elke poort twee audiokanalen verzenden. De rechterpoort draagt de kanalen 1 en 2, de linkerpoort draagt de kanalen 3 en 4. De Scarlett OctoPre is beperkt tot vier kanalen digitale audio bij deze samplefrequenties; de uitgangen van de kanalen 5 t/m 8 zijn niet beschikbaar via de ADAT-poorten.

Gebruik de **SAMPLE RATE** -schakelaar [7] om de gewenste samplefrequentie te selecteren. Het is essentieel dat de geselecteerde samplefrequentie op de Scarlett OctoPre overeenkomt met de samplefrequentie die is ingesteld op het ontvangende digitale apparaat.

Machine Translated by Google

Digitale synchronisatie

Er zijn een aantal synchronisatie-opties beschikbaar:

Scarlett OctoPre als Clock Source Master via ADAT:

Sluit de Scarlett OctoPre aan op het ontvangende digitale apparaat via de ADAT OUT-poort(en) en zorg ervoor dat het ontvangende apparaat is ingesteld om de klok van de ADAT-ingang te halen en ook dat de samplefrequenties op beide apparaten overeenkomen.

Op de OctoPre moet **SYNC** op INTERNAL staan en gaat de LED branden. 🔒

Scarlett OctoPre als Clock Source Master via wordclock:

Een alternatieve methode voor het bovenstaande is om het ontvangende apparaat te synchroniseren met de **WORD CLOCK OUT** van de Scarlett OctoPre met behulp van een BNC-kabel. In dit scenario moet de synchronisatiebron van het ontvangende apparaat worden ingesteld op de externe wordclock-ingang.

Scarlett OctoPre als klokbronslave via wordclock:

Sluit de Scarlett OctoPre aan op het ontvangende digitale apparaat via de **ADAT OUT** -poort(en) en sluit een BNC-kabel van de wordclock-uitgang van het digitale apparaat aan op de **WORD CLOCK IN** -connector van de OctoPre .
Selecteer WORD CLOCK met de **SYNC-** schakelaar en zorg er ook voor dat de samplefrequenties op alle apparaten overeenkomen.

Machine Translated by Google

VOORBEELD OPSTELLINGEN

1. Scarlett OctoPre met audio-interface: OctoPre als klokbron Master

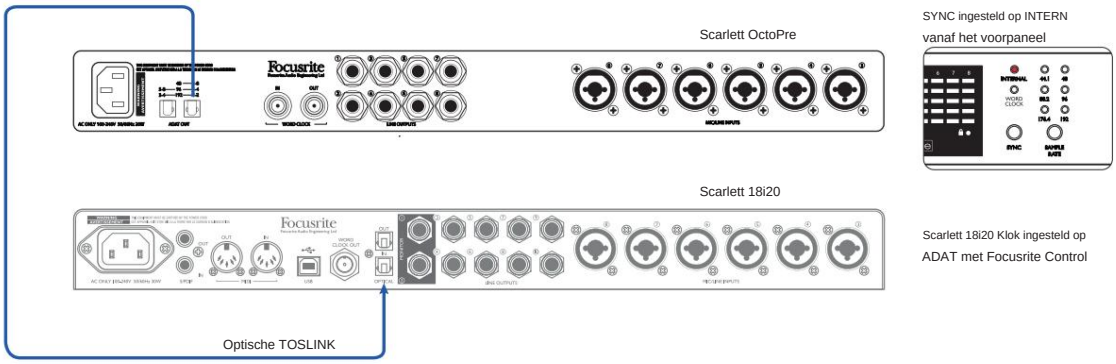

Hier is **ADAT OUT** op de Scarlett OctoPre verbonden met **OPTICAL IN** op een Scarlett 18i20 audio-interface met een enkele optische kabel. Beide units werken op een samplefrequentie van 44,1 kHz. De klokbron van de OctoPre is ingesteld op INTERN en de 18i20 is ermee gesynchroniseerd omdat de klokbron is ingesteld op ADAT (via Focusrite Control).

Deze opstelling zou het bijvoorbeeld mogelijk maken om tot 16 microfoon- of lijnbronnen tegelijk op te nemen in een DAW, en zou dus ideaal zijn voor het opnemen van een live band.

De opstelling zou ook geschikt zijn voor elke andere audio-interface die een ADAT-ingang heeft.

2. Scarlett OctoPre met audio-interface: audio-interface als klokbron Master

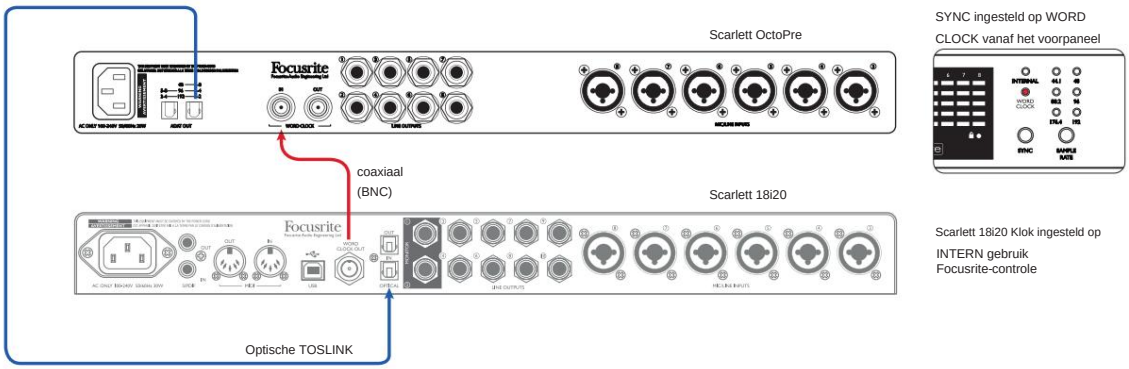

Hier is **ADAT OUT** op de Scarett OctoPre verbonden met **OPTICAL IN** op een Scarlett 18i20 audio-interface met een enkele optische kabel. Beide units werken op een samplefrequentie van 44,1 kHz. De **WORD CLOCK IN** - ingang van de OctoPre is verbonden met **WORD CLOCK OUT** op de Scarlett 18i20 met een BNC-kabel en de klokbron van de OctoPre is ingesteld op WORD CLOCK. De klokbron van de 18i20 is ingesteld op INTERN (via Focusrite Control), waardoor het de sync-master wordt.

De opstelling zou ook geschikt zijn voor elke andere audio-interface die een ADAT-ingang en een wordclock-uitgang heeft.

Machine Translated by Google

3. Scarlett OctoPre met audio-interface - SMUX-II- en SMUX-IV-modi

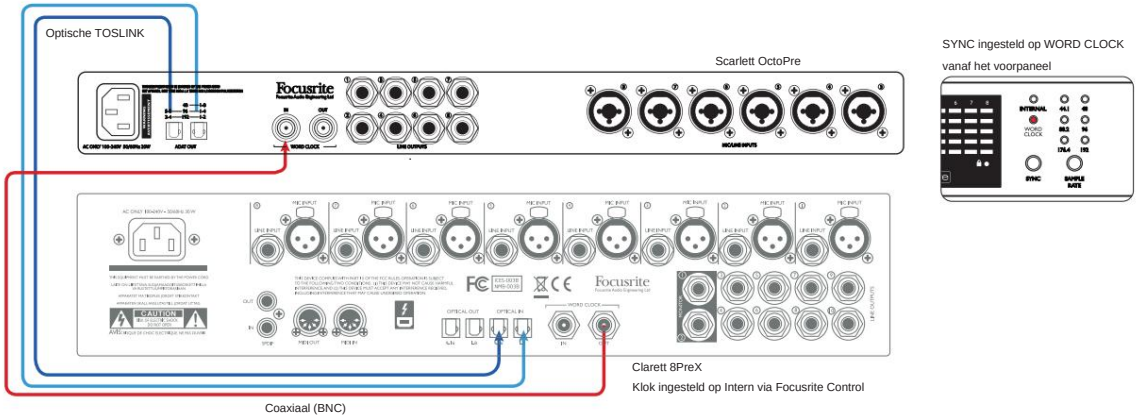

Dit voorbeeld toont een gelijkaardige opstelling als voorbeeld 2, maar het gebruik van een Focusrite Clarett 8PreX maakt bediening mogelijk met een samplefrequentie van 96 kHz (“SMUX-II”-modus). Beide eenheden moeten worden ingesteld op 96 kHz; er worden twee optische kabels gebruikt, die elk vier audiokanalen dragen. De Clarett 8PreX is de synchronisatiemaster.

Deze opstelling is ook toepasbaar met een samplefrequentie van 192 kHz (“SMUX-IV”-modus); elke optische kabel zal dan twee audiokanalen dragen.

4. Scarlett OctoPre met analoog mengpaneel

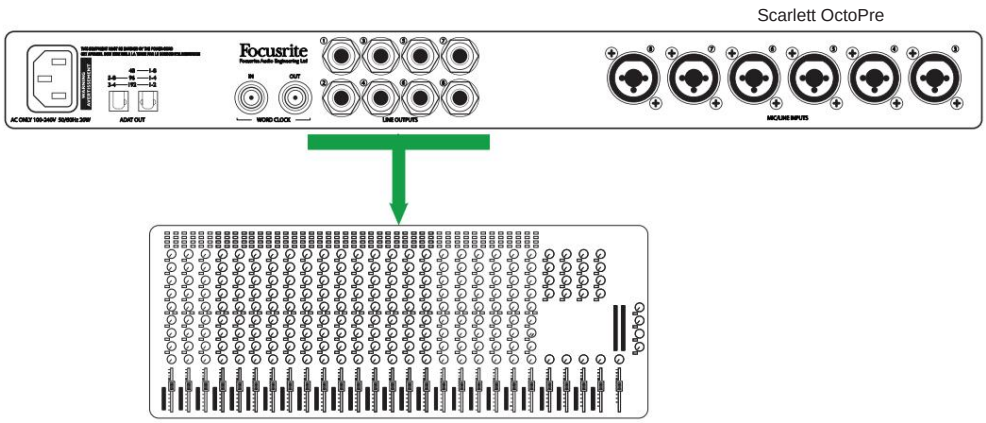

Deze opstelling maakt gebruik van de microfoonvoorversterkers van Scarlett OctoPre om een hoogwaardige "front-end" te bieden voor een analoog mengpaneel. Gebruik een kant-en-klaar weefgetouw om de **LINE OUTPUTS** -aansluiting van de OctoPre aan te sluiten op acht lijningangen op het mengpaneel; hiervoor zijn aan de ene kant acht ¼” TRS-aansluitingen nodig en aan de andere kant acht connectoren die geschikt zijn voor de lijningangen van het bureau. Als de lijningangen van het bureau ongebalanceerd zijn, is een weefgetouw met TS-aansluitingen aan het OctoPre-uiteinde geschikt.

Deze opstelling zou ook geschikt zijn om de OctoPre te gebruiken als ingangstrap met elk type 8-kanaals analoog apparaat.

Machine Translated by Google

5. Scarlett OctoPre met analoog mengpaneel en digitale opname/back-up

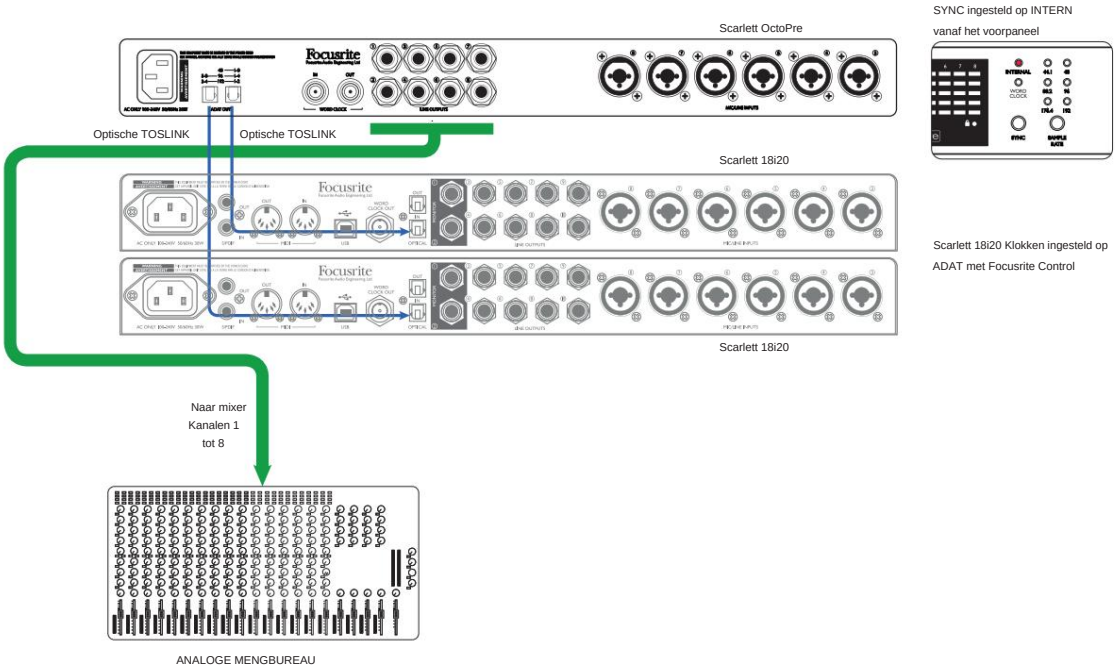

Dit voorbeeld laat zien hoe de setup in voorbeeld 4 kan worden uitgebreid om gelijktijdige digitale opname toe te voegen, met of zonder secundaire back-up.

Omdat de **ADAT OUT** -poorten van de Scarlett OctoPre altijd actief zijn, kun je de uitvoering opnemen op een DAW (of ander opnameapparaat) met een ADAT-interface. Het voorbeeld toont twee Scarlett 18i20's: de **ADAT IN** - poort van elk zou worden aangesloten op de twee **ADAT OUT** -poorten van de OctoPre, voor 8-track opname (op de eerste) en een gelijktijdige 8-track back-up op de tweede, bij voorbeeld frequenties van 44,1 of 48 kHz.

8-track opname kon nog steeds worden bereikt op 88,2 of 96 kHz, hoewel elke Scarlett 18i20 4 kanalen zou leveren aan de DAW; back-up zou niet mogelijk zijn.

Machine Translated by Google

SCARLETT OCTOPRE TECHNISCHE SPECIFICATIES

Prestatie specificaties

(Alle prestatiecijfers zijn gemeten volgens de AES17-standaard).

Steekproeftarieven	
Ondersteunde samplefrequenties	44,1 kHz, 48 kHz, 88,2 kHz, 96 kHz, 176,4 kHz & 192 kHz
Microfooningangen	
Frequentierespons	20 Hz tot 20 kHz, +0,5/-1,5 dB
Dynamisch bereik	109 dB (A-gewogen)
THD+N	<0,001%
Ruis EIN	–127 dBu
Maximaal ingangsniveau (zonder PAD)	+8 dBu
Maximaal ingangsniveau (met PAD)	+16 dBu
Versterkingsbereik	50 dB
Ingangsimpedantie	3 kÿ
Lijningangen	
Frequentierespons	20 Hz tot 20 kHz, +0,5/-1,5 dB
Dynamisch bereik	109 dB (A-gewogen)
THD+N	<0,002%
Maximaal ingangsniveau	+22 dBu
Versterkingsbereik	50 dB
Ingangsimpedantie	49 kÿ
Instrumentingangen	
Frequentierespons	20 Hz tot 20 kHz, +0,5/-1,5 dB
Dynamisch bereik	108 dB (A-gewogen)
THD+N	<0,01%
Maximaal ingangsniveau	+13 dBu
Versterkingsbereik	50 dB
Ingangsimpedantie	1 M
Lijnuitgangen	
THD+N	<0,001%
Maximaal uitgangsniveau (0 dBFS) >+16 dBu	@ 0 dBFS, of >21 dBu waar ADAT-uitgang niet wordt gebruikt
Uitgangsimpedantie:	136 ÿ (Gebalanceerd) - voor units met serienummer ÿ W860083007515
	576 ÿ (gebalanceerd) - voor units met serienummer > W860083007515*

* Als gevolg van een componentwijziging in de Scarlett OctoPre- en Scarlett OctoPre Dynamic-ontwerpen, hebben sommige units een hogere uitgangsimpedantie. Deze wijziging is volledig getest en heeft geen invloed op de audioprestaties. Zie de bovenstaande tabel voor de impedantie van Scarlett OctoPre per serienummerbereik:

Machine Translated by Google

Fysieke en elektrische kenmerken

Analoge ingangen	
Connectoren	"Combo XLR"-aansluitingen op achterpaneel; voor lijngebruik ¼" TRS-aansluiting, voor Inst gebruik ¼" TS-aansluiting.
Schakelen tussen	automatisch
microfoon en lijn Lijn/instrument schakelen (alleen hoofdstuk 1 & 2)	via front 2 x frontpaneel schakelaars
Fantoomvoeding	+48 V, schakelbaar Chs. 1-4, 5-8 in groepen
Uitgangen	
Analoge uitgangen	8 x gebalanceerd, op achterpaneel ¼" TRS jack-aansluitingen
Andere I/O	
ADAT-uitgang	4 x TOSLINK optische connectoren: 8 kanalen op 44,1/48 kHz (RH-poort*) 8 kanalen op 88,2/96 kHz (Chs 1-4 RH-poort*, 5-8 LH-poort*) 4 kanalen op 176,2/192 kHz (kanaal 1 & 2 RH-poort*, 3 & 4 LH-poort*)
Word klok uitgang	2,5 V (correct afgesloten met 75 ohm); BNC-connector
Word klok invoer	BNC-connector: 5 V in 75 ohm
Gewicht en afmetingen	
B x D x H	482 mm x 44,5 mm x 286 mm 19 "x 1,75" x 11,26"
Gewicht	3,22 kg 7.10 pond

* ADAT-poort gezien vanaf de achterkant van het apparaat.

Machine Translated by Google

PROBLEEMOPLOSSEN

Ga voor alle vragen over het oplossen van problemen naar de Focusrite Answerbase op:
https://support.focusrite.com waar u artikelen zult vinden over talrijke voorbeelden van probleemoplossing.

AUTEURSRECHT EN JURIDISCHE MEDEDELINGEN

Focusrite is een gedeponeerd handelsmerk en Scarlett OctoPre is een handelsmerk van Focusrite Audio Engineering Limited.

Alle andere handelsmerken en handelsnamen zijn eigendom van hun respectievelijke eigenaren.
2016 © Focusrite Audio Engineering Limited. Alle rechten voorbehouden.